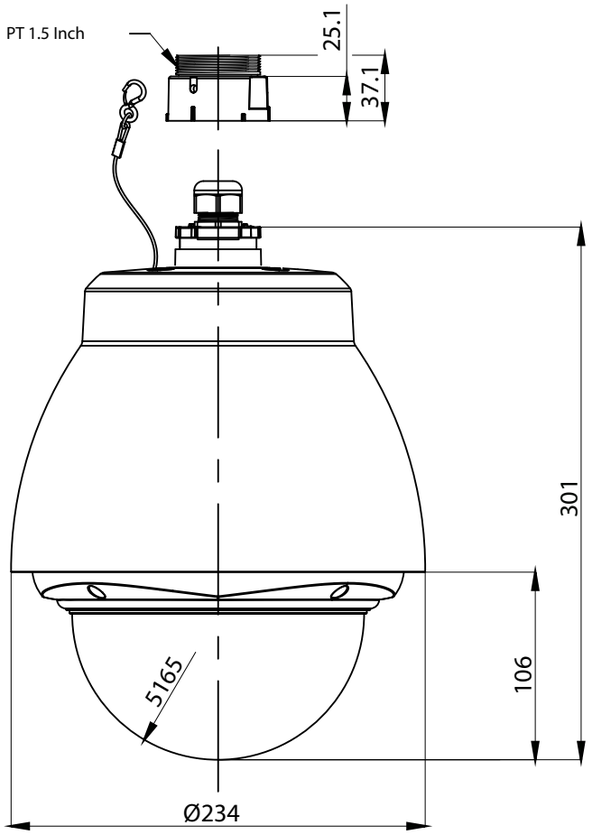
PT 1.5 Inch
25.1
37.1
301
106
5165
Ø234